POZ_4.6
1:20 SZT.1

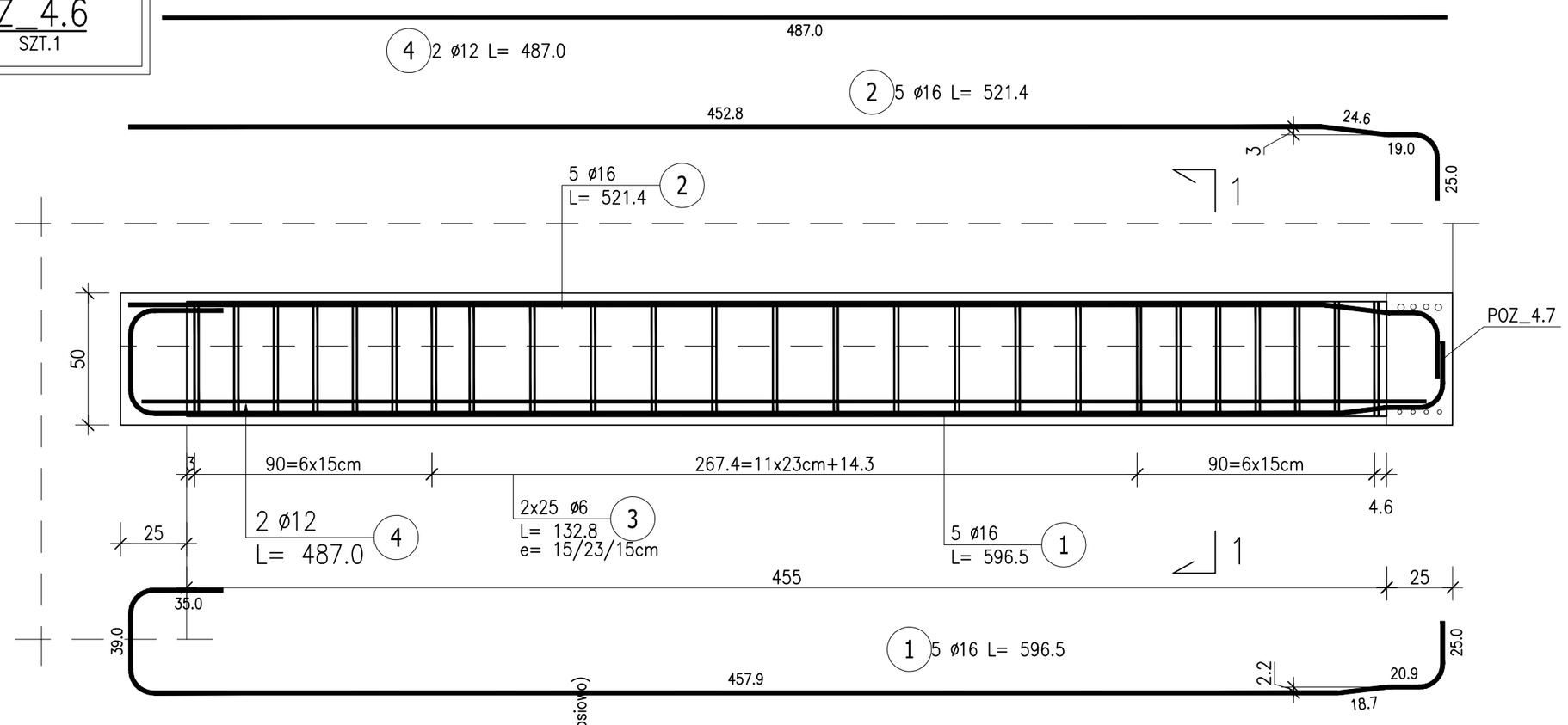

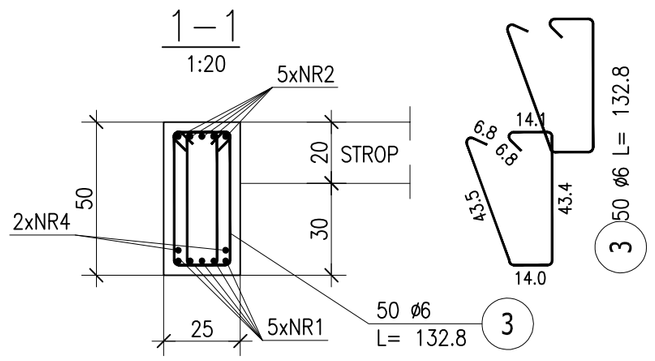

1) Opis kształtu pręta: PN-EN ISO 3766 metoda B (osiowo)
2) Opis długości haka: gabarytowy
3) Długość pręta L: suma wymiarów osiowych

ZESTAWIENIE STALI ZBROJENIOWEJ

POZ.	NR PRĘTA	ø [mm]	DŁUGOŚĆ [m]	ILOŚĆ			DŁ. ŁĄCZNA [m] A–IIIN		
				PRĘTÓW	x POZ.	RAZEM	ø6	ø12	ø16
Poz. POZ_4.6 – Belka – 1 szt.									
POZ_4.6	1	16	5.965	5	1	5			29.83
	2	16	5.214	5	1	5			26.07
	3	6	1.328	50	1	50	66.40		
	4	12	4.870	2	1	2		9.74	
DŁUGOŚĆ RAZEM [m]							66.40	9.74	55.90
MASA JEDNOSTKOWA [kg/m]							0.222	0.888	1.578
MASA [kg]							14.74	8.65	88.20
MASA CAŁKOWITA [kg]							**111.59**		

POZ_4.8
1:20 SZT.1

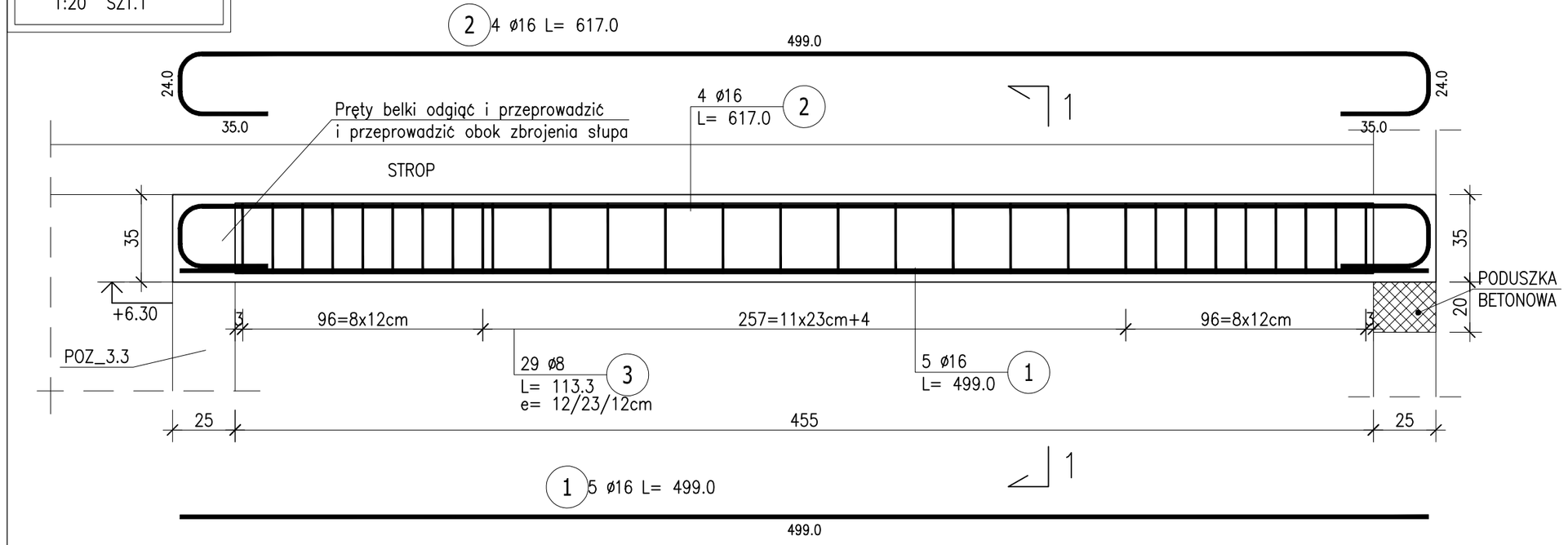

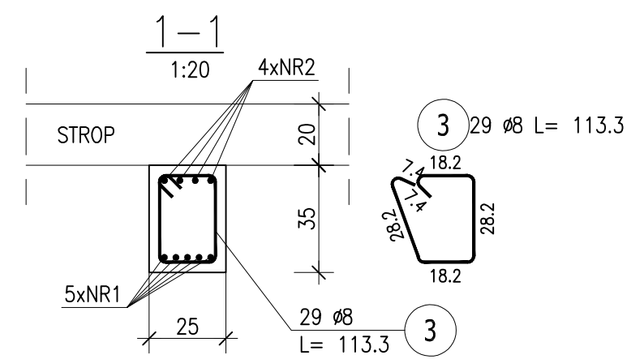

ZESTAWIENIE STALI ZBROJENIOWEJ

POZ.	NR PRĘTA	ø [mm]	DŁUGOŚĆ [m]	ILOŚĆ			DŁ. ŁĄCZNA [m] A–IIIN	
				PRĘTÓW	x POZ.	RAZEM	ø8	ø16
Poz. POZ_4.8 – Belka – 1 szt.								
POZ_4.8	1	16	4.990	5	1	5		24.95
	2	16	6.170	4	1	4		24.68
	3	8	1.133	29	1	29	32.86	
DŁUGOŚĆ RAZEM [m]							32.86	49.63
MASA JEDNOSTKOWA [kg/m]							0.395	1.578
MASA [kg]							12.98	78.32
MASA CAŁKOWITA [kg]							**91.29**	

1) Opis kształtu pręta: PN-EN ISO 3766 metoda B (osiowo)
2) Opis długości haka: gabarytowy
3) Długość pręta L: suma wymiarów osiowych

POZ_4.9
1:20 SZT.1

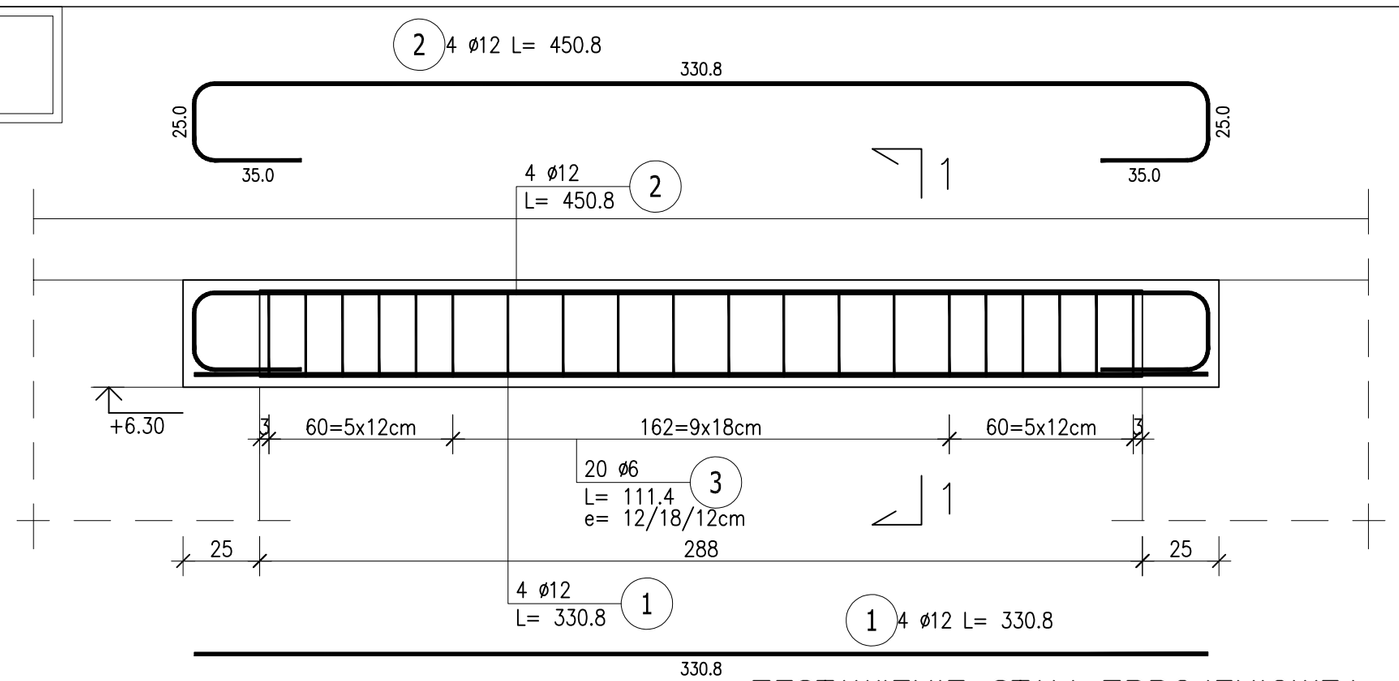

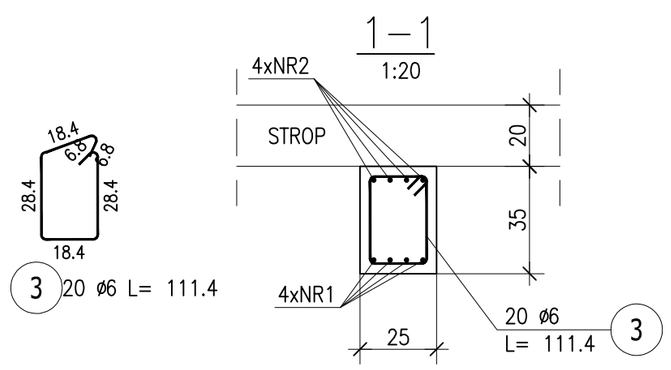

ZESTAWIENIE STALI ZBROJENIOWEJ

POZ.	NR PRĘTA	ø [mm]	DŁUGOŚĆ [m]	ILOŚĆ			DŁ. ŁĄCZNA [m] A–IIIN	
				PRĘTÓW	x POZ.	RAZEM	ø6	ø12
Poz. POZ_4.9 – Belka – 1 szt.								
POZ_4.9	1	12	3.308	4	1	4		13.23
	2	12	4.508	4	1	4		18.03
	3	6	1.114	20	1	20	22.28	
DŁUGOŚĆ RAZEM [m]							22.28	31.26
MASA JEDNOSTKOWA [kg/m]							0.222	0.888
MASA [kg]							4.95	27.76
MASA CAŁKOWITA [kg]							**32.71**	

1) Opis kształtu pręta: PN-EN ISO 3766 metoda B (osiowo)
2) Opis długości haka: gabarytowy
3) Długość pręta L: suma wymiarów osiowych

UWAGI:

1. RYSUNEK ROZPATRYWAĆ ŁĄCZNIE Z INNYMI RYSUNKAMI BRANŻY KONSTRUKCYJNEJ, ARCHITEKTONICZNEJ I INSTALACYJNEJ.
2. ŚCIANY FUNDAMENTOWE Z BLOCZKÓW BETONOWYCH M5 KLASY M15 NA ZAPRAWIEM5.
3. BETON C20/25
4. STAL A–IIIN (B500 SP) "EPSTAL"
5. OTULINA SŁUPÓW: 3,5cm
6. OTULINA BELEK: 3,0cm
7. ŚCIANY Z RDZENIAMI ŻELBETOWYMI ŁĄCZYĆ NA STRZĘPIA.
8. WYMIARY SPRAWDZIĆ NA BUDOWIE PRZED ZAMÓWIENIEM MATERIAŁU.

A: 60-694 Poznań, os. Wł. Jagiełły 26/31
T: +48 600 953 648
E: info@plplus.pl
W: www.plplus.pl
PL+ sp.z o.o.

Niniejsze opracowanie chronione jest prawem autorskim (Ustawa z dnia 4 lutego 1994 Dz. U.z 2000 r. Nr 80, poz. 904). Kopiowanie oraz udostępnianie bez zgody autorów jest zabronione.

branża: KONSTRUKCJA

projektant — podpis

mgr inż. Jakub Fellmann
upr. proj. WKP/0263/POOK/09

sprawdzający
mgr inż. Paweł Bogdanowicz
upr. proj. WKP/0045/POOK/13

nazwa i adres inwestycji
KOMISARIAT POLICJI W JELCZU - LASKOWICACH
ul. Wincentego Witosa 35, 55-230 Jelcz - Laskowice
jedn. ewid.: 021503_4 Jelcz - Laskowice,
obręb: 0002 Laskowice, działka 7 AM - 45

treść rysunku: ZBROJENIE BELEK: POZ_(4.6; 4.8; 4.9)

stadium: PROJEKT BUDOWLANY

data	skala	nr rys.
05-2019	1:20	K-10