POZ_2.1
1:20 mb=60
z uwzględnieniem zakładów

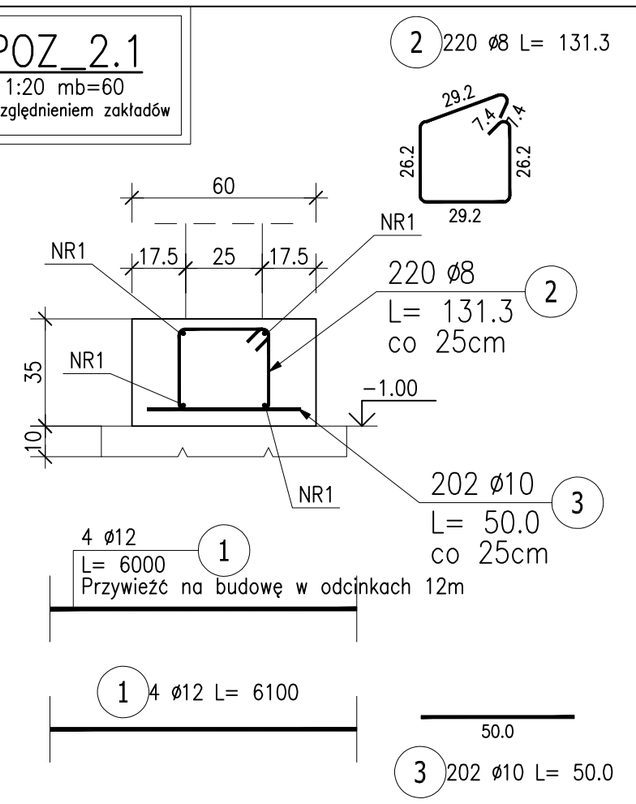

ZESTAWIENIE STALI ZBROJENIOWEJ

POZ.	NR PRĘTA	ø [mm]	DŁUGOŚĆ [m]	ILOŚĆ PRĘTÓW	x POZ.	RAZEM	DŁ. ŁĄCZNA [m] A-IIIN ø8	ø10	ø12
Poz. POZ_2.1 – Ława – 1 szt.									
POZ_2.1	1	12	60.000	4	1	4			240.00
	2	8	1.313	220	1	220	288.86		
	3	10	0.500	202	1	202		101.00	
DŁUGOŚĆ RAZEM [m]							288.86	101.00	240.00
MASA JEDNOSTKOWA [kg/m]							0.395	0.617	0.888
MASA [kg]							114.10	62.32	213.12
MASA CAŁKOWITA [kg]							**389.54**		

1) Opis kształtu pręta: PN-EN ISO 3766 metoda B (osiowo)
2) Opis długości haka: gabarytowy
3) Długość pręta L: suma wymiarów osiowych

POZ_2.2
1:20 mb=23
z uwzględnieniem zakładów

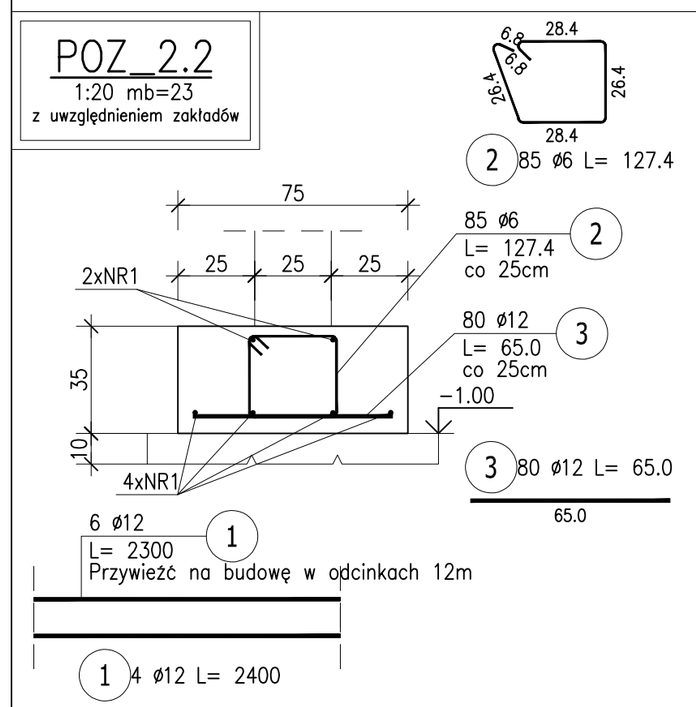

ZESTAWIENIE STALI ZBROJENIOWEJ

POZ.	NR PRĘTA	ø [mm]	DŁUGOŚĆ [m]	ILOŚĆ PRĘTÓW	x POZ.	RAZEM	DŁ. ŁĄCZNA [m] A-IIIN ø6	ø12
Poz. POZ_2.2 – – 1 szt.								
POZ_2.2	1	12	23.000	6	1	6		138.00
	2	6	1.274	85	1	85	108.29	
	3	12	0.650	80	1	80		52.00
DŁUGOŚĆ RAZEM [m]							108.29	190.00
MASA JEDNOSTKOWA [kg/m]							0.222	0.888
MASA [kg]							24.04	168.72
MASA CAŁKOWITA [kg]							**192.76**	

1) Opis kształtu pręta: PN-EN ISO 3766 metoda B (osiowo)
2) Opis długości haka: gabarytowy
3) Długość pręta L: suma wymiarów osiowych

POZ_2.3
1:20 mb=39
z uwzględnieniem zakładów

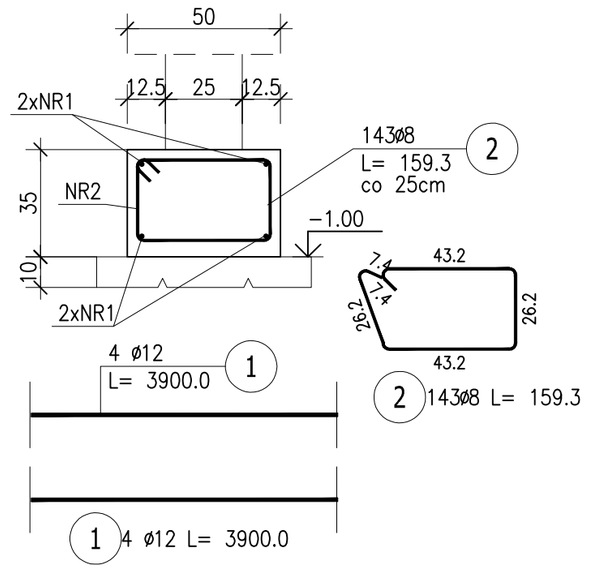

ZESTAWIENIE STALI ZBROJENIOWEJ

POZ.	NR PRĘTA	ø [mm]	DŁUGOŚĆ [m]	ILOŚĆ PRĘTÓW	x POZ.	RAZEM	DŁ. ŁĄCZNA [m] A-IIIN ø8	ø12
Poz. POZ_2.3								
POZ_2.3	1	12	39.000	4	1	4		156.00
	2	8	1.593	143	1	143	227.80	
	3	12	1.430	2	1	2		2.86
	3	12	1.430	2	1	2		2.86
	4	12	2.297	4	1	4		9.19
	5	12	1.653	6	1	6		9.92
DŁUGOŚĆ RAZEM [m]							227.80	180.83
MASA JEDNOSTKOWA [kg/m]							0.395	0.888
MASA [kg]							89.98	160.57
MASA CAŁKOWITA [kg]							**250.55**	

1) Opis kształtu pręta: PN-EN ISO 3766 metoda B (osiowo)
2) Opis długości haka: gabarytowy
3) Długość pręta L: suma wymiarów osiowych

POZ_2.4
1:20

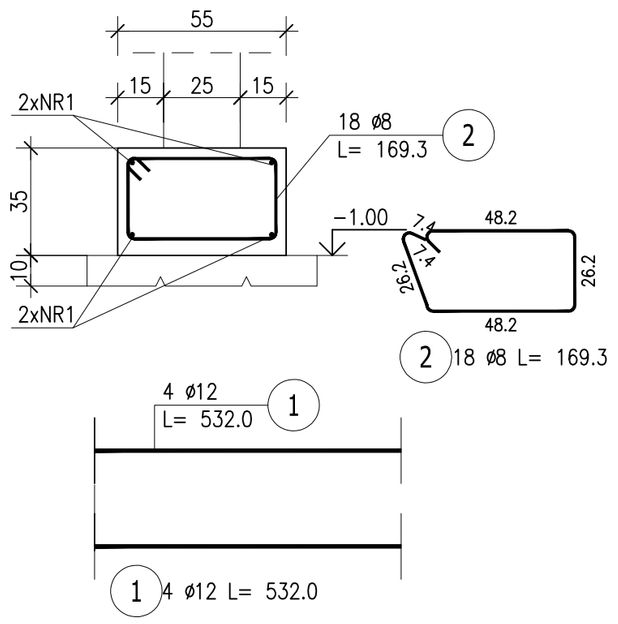

ZESTAWIENIE STALI ZBROJENIOWEJ

POZ.	NR PRĘTA	ø [mm]	DŁUGOŚĆ [m]	ILOŚĆ PRĘTÓW	x POZ.	RAZEM	DŁ. ŁĄCZNA [m] A-IIIN ø8	ø12
Poz. POZ_2.4 – Ława – 2 szt.								
POZ_2.4	1	12	5.320	4	2	8		42.56
	2	8	1.693	18	2	36	60.95	
DŁUGOŚĆ RAZEM [m]							60.95	42.56
MASA JEDNOSTKOWA [kg/m]							0.395	0.888
MASA [kg]							24.07	37.79
MASA CAŁKOWITA [kg]							**61.87**	

1) Opis kształtu pręta: PN-EN ISO 3766 metoda B (osiowo)
2) Opis długości haka: gabarytowy
3) Długość pręta L: suma wymiarów osiowych

POZ_1.1
1:20

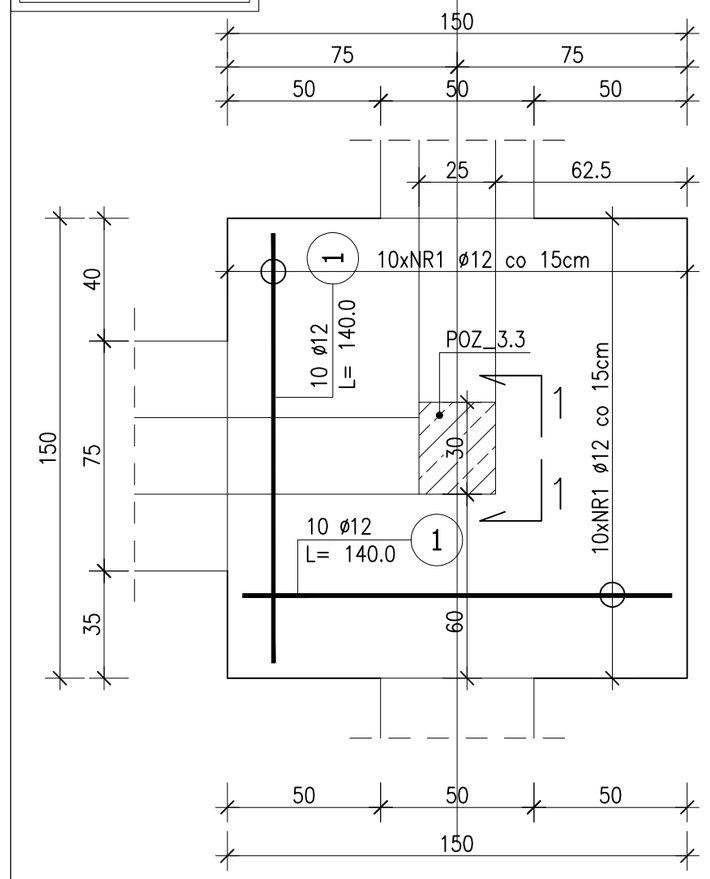

UWAGA:

ROZKŁAD ZBROJENIA GÓRNEGO
ANALOGICZNY DO DOLNEGO
PRĘTY NR4 – ø10

ZESTAWIENIE STALI ZBROJENIOWEJ

POZ.	NR PRĘTA	ø [mm]	DŁUGOŚĆ [m]	ILOŚĆ PRĘTÓW	x POZ.	RAZEM	DŁ. ŁĄCZNA [m] A-IIIN ø8	ø10	ø12	ø16
Poz. POZ_1.1 – Stopa – 1 szt.										
POZ_1.1	1	12	1.400	10	1	10			14.00	
	1	12	1.400	10	1	10			14.00	
	2	16	2.220	2	1	2				4.44
	2	16	2.220	3	1	3				6.66
	2	16	2.220	3	1	3				6.66
	3	8	0.993	2	1	2	1.99			
	4	10	1.400	10	1	10		14.00		
	4	10	1.400	10	1	10		14.00		
	5	10	0.859	10	1	10		8.59		
	5	10	0.859	10	1	10		8.59		
	6	10	0.837	20	1	20		16.74		
DŁUGOŚĆ RAZEM [m]							1.99	61.92	28.00	17.76
MASA JEDNOSTKOWA [kg/m]							0.395	0.617	0.888	1.578
MASA [kg]							0.78	38.20	24.86	28.03
MASA CAŁKOWITA [kg]							**91.88**			

1) Opis kształtu pręta: PN-EN ISO 3766 metoda B (osiowo)
2) Opis długości haka: gabarytowy
3) Długość pręta L: suma wymiarów osiowych

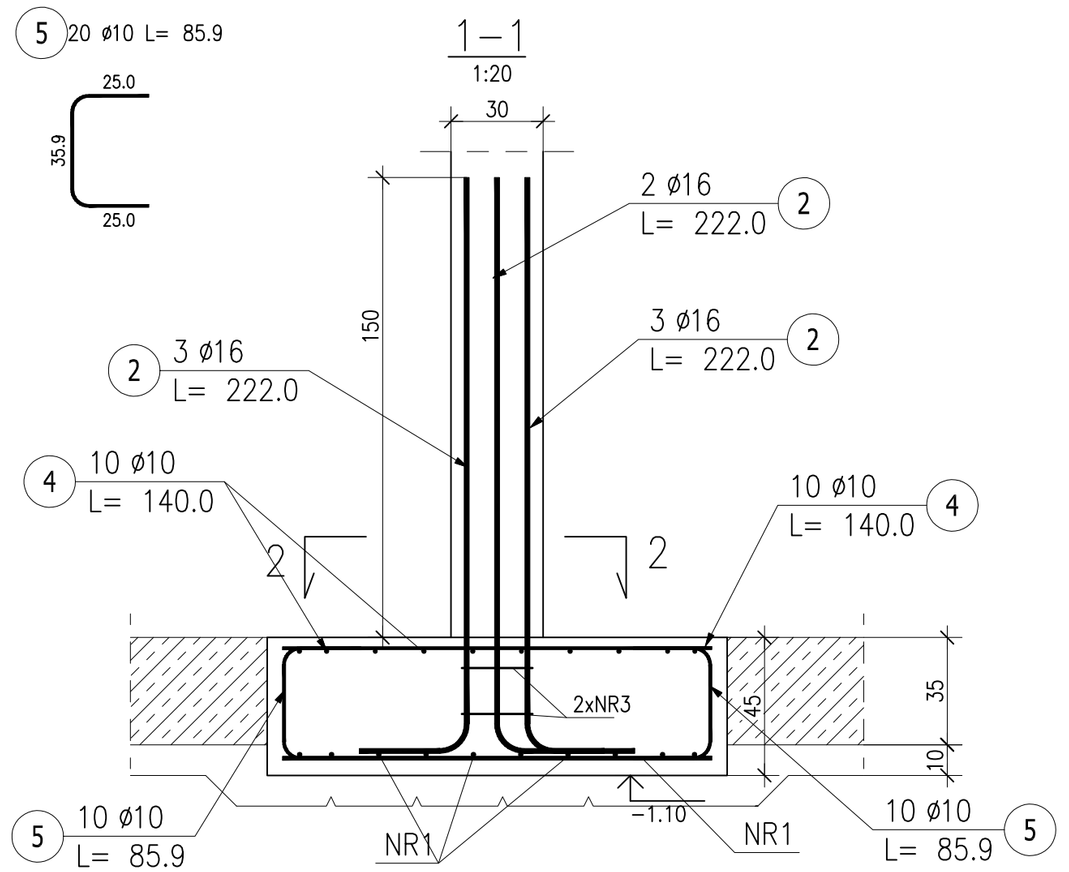

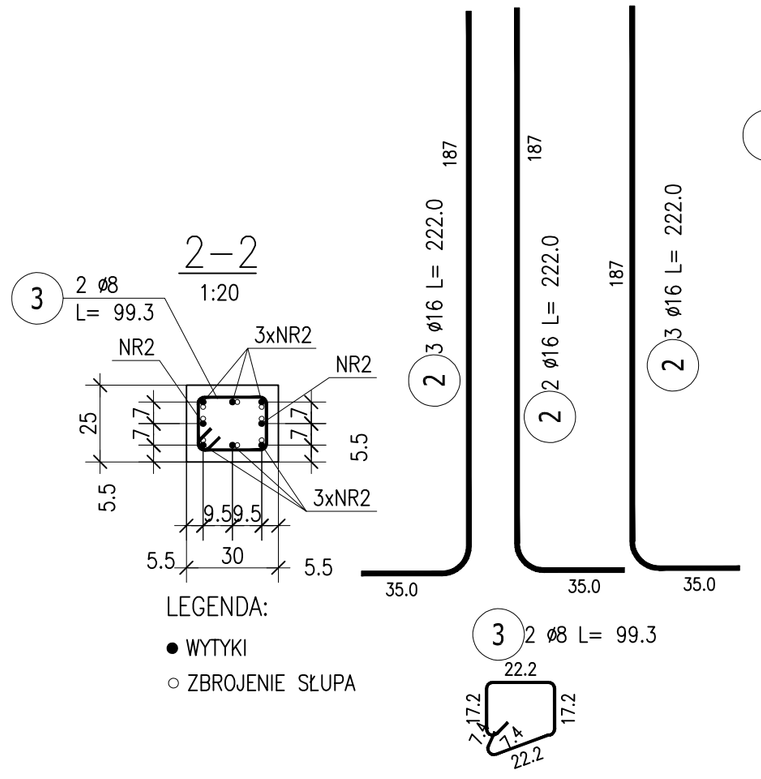

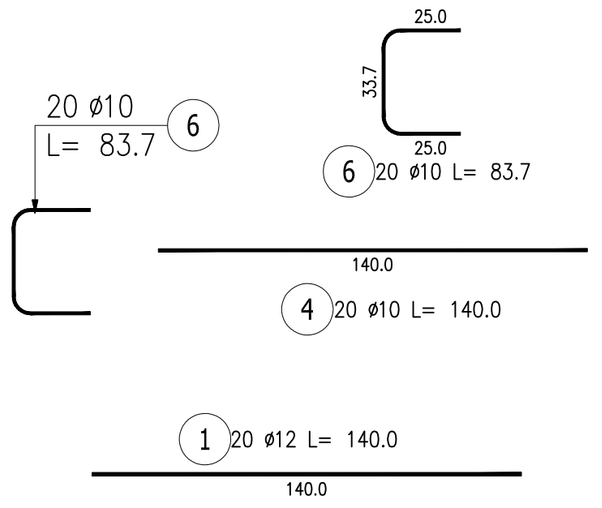

UWAGI:

1. RYSUNEK ROZPATRYWAĆ ŁĄCZNIE Z INNYMI RYSUNKAMI BRANŻY KONSTRUKCYJNEJ, ARCHITEKTONICZNEJ I INSTALACYJNEJ.
2. ŚCIANY FUNDAMENTOWE Z BLOCZKÓW BETONOWYCH M5 KLASY M15 NA ZAPRAWIEM5.
3. BETON C20/25
4. STAL A-IIIN (B500 SP) "EPSTAL"
5. OTULINA FUNDAMENTÓW:
– OD STRONY GRUNTU 5,0cm
– OD STRONY FORMY 3,0cm
6. PODBETON C8/10 GRUBOŚCI 10cm
7. ŚCIANY Z RDZENIAMI ŻELBETOWYMI ŁĄCZYĆ NA STRZĘPIA.
8. W MIEJSCU KRZYŻOWANIA SIĘ PRĘTÓW W NAROŻACH ŁAW JEDNE Z KOLIDUJĄCYCH ZE SOBĄ PRĘTÓW WYGIĄĆ I WPROWADZIĆ NAD DRUGIE.
9. W MIEJSCU STYKU ŁAW ZE STOPAMI ZBROJENIE ŁAW PRZEPUŚCIĆ PRZEZ STOPY LUB ZAKOTWIĆ NA MIN.80cm
10. WSZYSTKIE GRUNTY NIENOŚNE WYSTĘPUJĄCE W OBSZARZE PLANOWANEGO BUDYNKU NALEŻY USUNĄĆ I ZASTĄPIĆ PIASKIEM ŚREDNIM ZAGĘSZCZONYM DO Is=0.97
11. STOSOWAĆ SIĘ DO WSZYSTKICH UWAG ZAWARTYCH W OPINII GEOTECHNICZNEJ.
12. IZOLACJE WG PROJEKTU ARCHITEKTURY.
13. WYMIARY SPRAWDZIĆ NA BUDOWIE PRZED ZAMÓWIENIEM MATERIAŁU.

A: 60-694 Poznań, os. Wł. Jagiełły 26/31
T: +48 600 953 648
E: info@plplus.pl
W: www.plplus.pl

Niniejsze opracowanie chronione jest prawem autorskim (Ustawa z dnia 4 lutego 1994 Dz. U.z 2000 r. Nr 80, poz. 904). Kopiowanie oraz udostępnianie bez zgody autorów jest zabronione.

branża: KONSTRUKCJA

projektant: podpis

mgr inż. Jakub Fellmann
upr. proj. WKP/0263/POOK/09

sprawdzający
mgr inż. Paweł Bogdanowicz
upr. proj. WKP/0045/POOK/13

nazwa i adres inwestycji
KOMISARIAT POLICJI W JELCZU - LASKOWICACH
ul. Wincentego Witosa 35, 55-230 Jelcz - Laskowice
jedn. ewid.: 021503_4 Jelcz - Laskowice,
obręb: 0002 Laskowice, działka 7 AM - 45

treść rysunku: ZBROJENIE FUNDAMENTÓW CZ.1

stadium: PROJEKT BUDOWLANY

data	skala	nr rys.
05-2019	1:20	K-04